Distributore extender HDMI-LAN 1 in HDMI - 4 out LAN, 50 m

EXTSP14

Questo dispositivo permette la distribuzione di una sorgente HDMI su quattro uscite LAN per la trasmissione del segnale a lunghe distanze fino ad un massimo di 50m@1080p. Compresi nella confezione quattro ricevitori che permettono la conversione del segnale da cavo LAN a HDMI.

HDMI 1.3 | HDCP 1.3 | FULLHD 1080 | 3D | LPCM

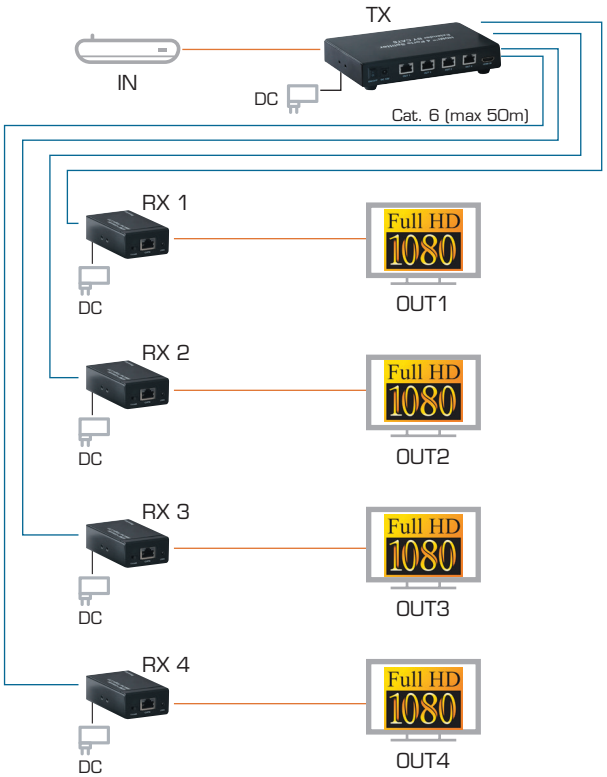

Articolo	EXTSP14
INGRESSI	
Numero ingressi	TX: 1, RX: 1
Tipo di connettore	HDMI tipo A femmina/ RJ45 femmina
Massima distanza in ingresso	RX: 50 m con cat. 6
USCITE	
Numero uscite	TX: 4, RX: 1
Tipo di connettore	RJ45 femmina/ HDMI tipo A femmina
Massima distanza in uscita	TX: 50 m con cat. 6
VIDEO	
Larghezza - MHz / Velocità di banda - Gbps	165 / 4,95
Versione HDMI	1.3
Versione HDCP	1.3
Compatibile 3D	Sì
Supporto funzione HDR	No
Supporto funzione HDMI CEC	No
Supporto Deep Color	Sì, fino a 24 bit totali / 8 bit per canale
Gamma di frequenze - Hz	50/60
Max risoluzione video supportata	1080p@60Hz
Risoluzioni video supportate	480i/p@50/60Hz, 576i/p@50/60Hz, 720p@50/60Hz, 1080i/p@50/60Hz,
AUDIO	
Codifiche audio supportate	DTS-HD, Dolby Digital, DTS Digital, Dolby True HD, LPCM
CARATTERISTICHE ELETTRICHE	
Alimentazione - VDC/A	TX: 12 / 1 - RX: 5 / 1
Consumo - W	10
CONDIZIONI AMBIENTALI	
Temperatura - C° / Umidità di utilizzo - %	0 ÷ 70 / 10 ÷ 85 (senza condensa)
Temperatura - C° / Umidità di stoccaggio - %	-10 ÷ 80 / 5 ÷ 90 (senza condensa)
CARATTERISTICHE FISICHE	
Tipo di materiale	Metallico
Dimensioni (L x A x P) - mm / Peso - g	TX: 167 X 27 X 101/ 500 RX: 81 x 16 x 48 / 100
Quantità imballo - pz	1
Contenuto della confezione	• Distributore extender 1x4 • 4 ricevitori LAN-HDMI • Alimentatore 12 VDC / 1 A • 4 alimentatori 5 VDC/ 1 A • 10 supporti di fissaggio • Manuale d'uso
PUNTI DI FORZA	• Funzionamento automatico • Distributore extender 1 IN HDMI - 4 OUT LAN • Tasto "reset" sui ricevitori per equalizzazione automatica • Segue lo standard IEEE-568B • Installazione semplice senza programmazione • Trasmissione fino a 50m@1080p con cavo cat. 6 • Supporta il 3D

CONNESSIONI — HDMI — LAN